取扱説明書

AQUA

R2-D2™ 型移動式冷蔵庫
品番 ASR-RD6E

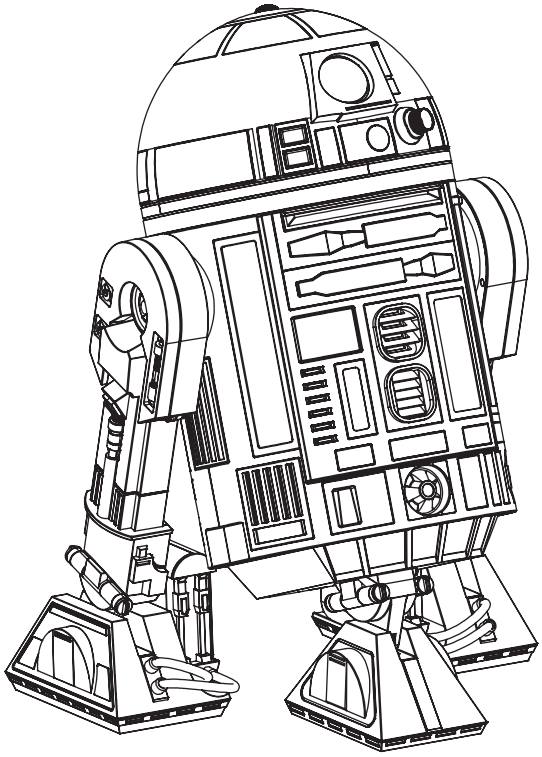

この製品の冷蔵庫は、
「缶飲料、ペットボトル飲料」の保冷専用です。

■このたびは、Ｒ２－Ｄ２™ 型移動式冷蔵庫をお買い上げいただきありがとうございました。
■この取扱説明書をよくお読みいただき、正しくお使いください。特に「安全上のご注意」はご使用前に必ずお読みください。
■お読みになった後は、いつでも見られるところに保証書とともに大切に保管してください。

もくじ

安全・注意

安全上のご注意 …… 1〜3
(必ずお守りください)

付属品・各部の名前

付属品 …… 4
各部の名前 …… 4〜6

使いかた

電子式冷蔵庫の使いかた …… 7
バッテリー動作 …… 8〜12
プロジェクターの使いかた …… 13
充電器の使いかた …… 14

お手入れ

お手入れについて …… 15〜16

点検・サービス

こんなときには …… 16〜17
故障かな？と思ったら …… 17〜18
仕様 …… 19
保証とアフターサービス …… 20

相談窓口

お客さまご相談窓口 …… 裏表紙

ハイアールアジア株式会社
http://aqua-has.com/

ご愛用者登録のお願い

下記のＵＲＬより愛用者登録とアンケートのご記入をお願い致します。

http://aqua-has.com/support/reg/

© & ™ Lucasfilm Ltd.

安全上のご注意・・・必ずお守りください

ご使用の前に、この「安全のご注意」をよくお読みになって、正しくお使いください。

R2-D2™型移動式冷蔵庫を安全にお使いいただき、あなたや他の人々への危害や財産への損害を未然に防止するための注意事項です。誤った取り扱いをすると生じる危険と、その程度を「危険」「警告」「注意」に表示しています。
安全に関する重要な内容ですので、必ず守ってください。

⚠危険	人が死亡または重傷を負う可能性が非常に高い危害に結び付くもの
⚠警告	人が死亡または重傷を負う可能性に結び付くもの
⚠注意	人が傷害を負う可能性及び物的損害の発生に結び付くもの

■表示と意味は以下のようになっています。

「禁止」(してはいけないこと)を表します。	必ずして欲しい行為を表します。
水をかけたり、水でぬらさないでください。	必ず電源プラグをコンセントから抜いてください。
ふれないでください。	分解しないでください。

※お読みになった後は、お使いになる方がいつでも見られるところに必ず保管してください。

⚠危険

禁止

本体を動作させるときは3歳以下の幼児は近づけない
ペットは同じ部屋に入れない

⚠警告

一般

水濡れ注意

水のかかる場所には設置・保管しない
ショート、感電の恐れがあります。

禁止

湿気や油煙、ほこりの多い場所、屋外、腐食性ガスを伴う環境では使用しない
火災・感電の原因となることがあります。

禁止

斜面・段差のある場所では使用しない
転倒し、けがをする恐れがあります。

禁止

ストーブやコンロなど、火のそばで使用したり保管しない

禁止

毛足の長い絨毯、カーペットの上で使用しない
髪の毛や紐状のものが巻きつく恐れのある場所で使用しない
動作不良、故障の原因になります。

禁止

AC100V以外で使用しない
火災・感電の原因になります。

禁止

濡れた手で電源プラグを抜き差ししない
感電等の原因になります。

必ず実施

段差や傾斜の大きな場所で移動する場合は、必ず運搬用ハンドルを使用して、持ち上げて移動する→17ページ参照

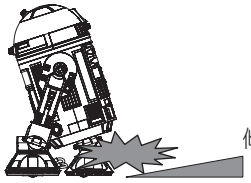

必ず実施

平坦な場所での移動の際は本体の両肩をゆっくり押す
急に動かしたり過剰な力で押すと破損や転倒し、けがをする恐れがあります。

禁止

樹脂製の柔らかい床等に長期間とめない
床に凹みなど損傷をあたえる場合があります。

禁止

定められた周囲温度を超えて使用したり、保管しない　→19ページ参照
火災・感電の原因となることがあります。

水濡れ注意

水や液体類をかけたり、濡らさない
ショート、感電の恐れがあります。

© & ™ Lucasfilm Ltd.

⚠警告

一般

禁止
本体や電子式冷蔵庫専用電源アダプタ、専用充電器は布や布団などでおおったり、包んだりしない
熱がこもり、ケースが変形し火災の原因になります。

必ず実施
付属の電子式冷蔵庫専用電源アダプタ、専用充電器を使用する

禁止
付属の電子式冷蔵庫専用電源アダプタ、専用充電器は別の製品に使用しない
蓄電池から液が漏れ、床面などを損傷する原因になります。

禁止
電源コードや電源プラグを無理に曲げたり、引っ張ったり、傷をつけない
火災・感電の原因になります。

必ず実施
電源コードは電源プラグ本体を持って抜く
絶縁劣化などにより感電・火災の原因になります。

電源プラグを抜く
長期間使用しないときは、電子式冷蔵庫専用電源アダプタと専用充電器の電源プラグを必ずコンセントから抜き、駆動停止ボタンを押す→7、11、14ページ
絶縁劣化などにより感電・火災の原因になることがあります。

電源プラグを抜く
お手入れの際は電子式冷蔵庫専用電源アダプタと専用充電器の電源プラグを必ずコンセントから抜き、駆動停止ボタンを押す→7、11、14ページ
感電やけがをする恐れがあります。

禁止
本体を横に倒さない
バッテリーから液が漏れ、床面などを損傷する原因になります。

必ず実施
万一、消火が必要な場合は、水を使用しないで、粉末(ABC)消火器を用いる

必ず実施
本体および専用充電器は、地方自治体またはお住まいの地域で定められた規則に従って廃棄する→裏表紙

禁止
子供だけで使わせない
感電・けがをする恐れがあります。

禁止
本体に乗らない
転倒し、けがをする恐れがあります。
また、故障の原因になります。

禁止
無理に頭部を回さない
頭部の回転を止めない
故障の原因になります。

禁止
吸気口、排気口、手、足、頭等の隙間へ異物を差し込まない
発火・感電したり、異常動作してけがをすることがあります。

禁止
可燃性スプレーは近くで使わない
引火ややけどの危険があります。

禁止
強い衝撃や振動をあたえない
電子部品やバッテリーを内蔵しているため、故障や破損の原因になります。

禁止
リモコン受光部やセンサー部をテープ等でふさがない→4、5ページ
誤動作の原因になります。

禁止
分解したり修理改造は絶対にしない
発火したり、異常動作してけがの原因になります。

必ず実施
バッテリー液が付着したときは、すぐに多量の水で洗い流す
目に入ったときは、すぐにきれいな水で洗い流し、医師の治療を受ける→8ページ

必ず実施
使用済みの乾電池は、地方自治体またはお住まいの地域で定められた規則に従って廃棄する

安全上のご注意・・・必ずお守りください

⚠警告

電子式冷蔵庫

禁止
ドアにぶら下がったり、必要以上に開けない
製品が転倒、故障したり手を挟んで、
けがの恐れがあります。

禁止
冷蔵庫内に合計3kg以上のものを入れない
動作不良、故障の原因になります。

禁止
吸気口、排気口をふさがない
故障の原因になります。

禁止
直射日光の当たるところで使用しない
冷却性能が悪くなります。

禁止
開封後の飲料物などを長期保存しない

禁止
本製品の冷蔵庫に下記のものは入れない
- ■引火しやすいもの
  エーテル、ベンジン、LPガス、アルコール、接着剤などは入れない。爆発する危険があります。
- ■氷や水を直接
  感電や破損の原因になります。
- ■ドライアイス
  感電や破損の原因になります。
- ■市販の蓄冷材(硝安・尿素を含む)
  蓄冷材が漏れた場合、故障、サビの原因になります。
- ■開封後の飲料物など
  変質・劣化の原因になります。
- ■医薬品や学術試料
  温度管理の厳しいものは保存できません。
- ■アイスクリーム・冷凍食品・生鮮食品
  変質・劣化の原因になります。

プロジェクター

本製品にはクラス３Ｒのレーザープロジェクターを搭載しています
ご使用の際には、以下の内容をよくお読みになり、
正しくお使いください

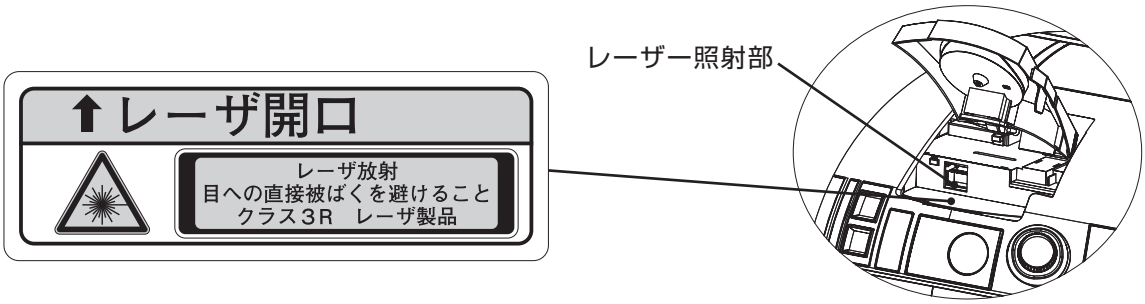

禁止
レーザー照射部をのぞいたり、レーザー光を直接見つめない
プロジェクターの電源を投入する際は、投写レンズをのぞき込む人がいないように配慮する
視力障害を引き起こす原因になります。

禁止
光学機器(ルーペ、反射鏡など）を使用して、投写光束内に進入しないこと

禁止
レーザー照射部を触らない
故障の原因になることがあります。

必ず実施
子供が触る可能性のある場合、大人の管理・監督の下で使用すること
故障の原因になることがあります。

必ず実施
医療用電気機器などへの影響を確認する
心臓ペースメーカー、その他の
医療用電気機器をご使用になる場合は、
当該の各医療用電気影響について
必ずご確認ください。

禁止
病院などの医療機関内、医療用電気機器の近くでは無線LAN機能を使用しない
電波が医療用電気機器に影響を及ぼし、
誤作動による事故の原因になります。

禁止
補聴器などの微弱な信号を取り扱う電子機器、また、自動ドア、火災報知機などの自動制御装置の近くで使用しない
電波が影響を及ぼすことがあり、誤動作による
事故の原因となる恐れがあります。

必ず実施
心臓ペースメーカーの装着部から15cm以上離して使用する
電波によりペースメーカーの動作に影響を
あたえる恐れがあります。

© & ™ Lucasfilm Ltd.

付属品

専用充電器

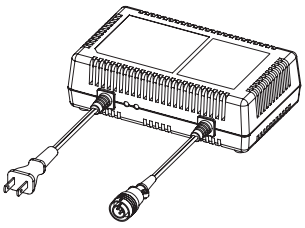

電子式冷蔵庫専用
電源アダプタ

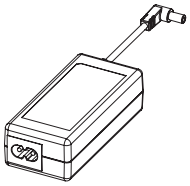

電源ケーブル

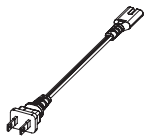

リモコン

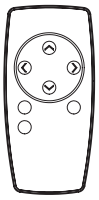

単四形乾電池(2本)

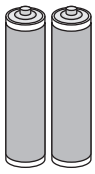

運搬用ハンドル(2本)

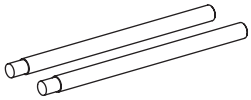

取扱説明書

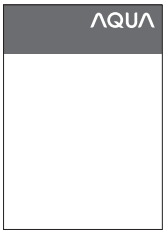

保証書

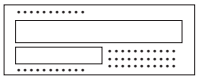

動作確認チェックリスト
(A4　1枚)

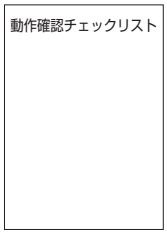

各部の名前

本体

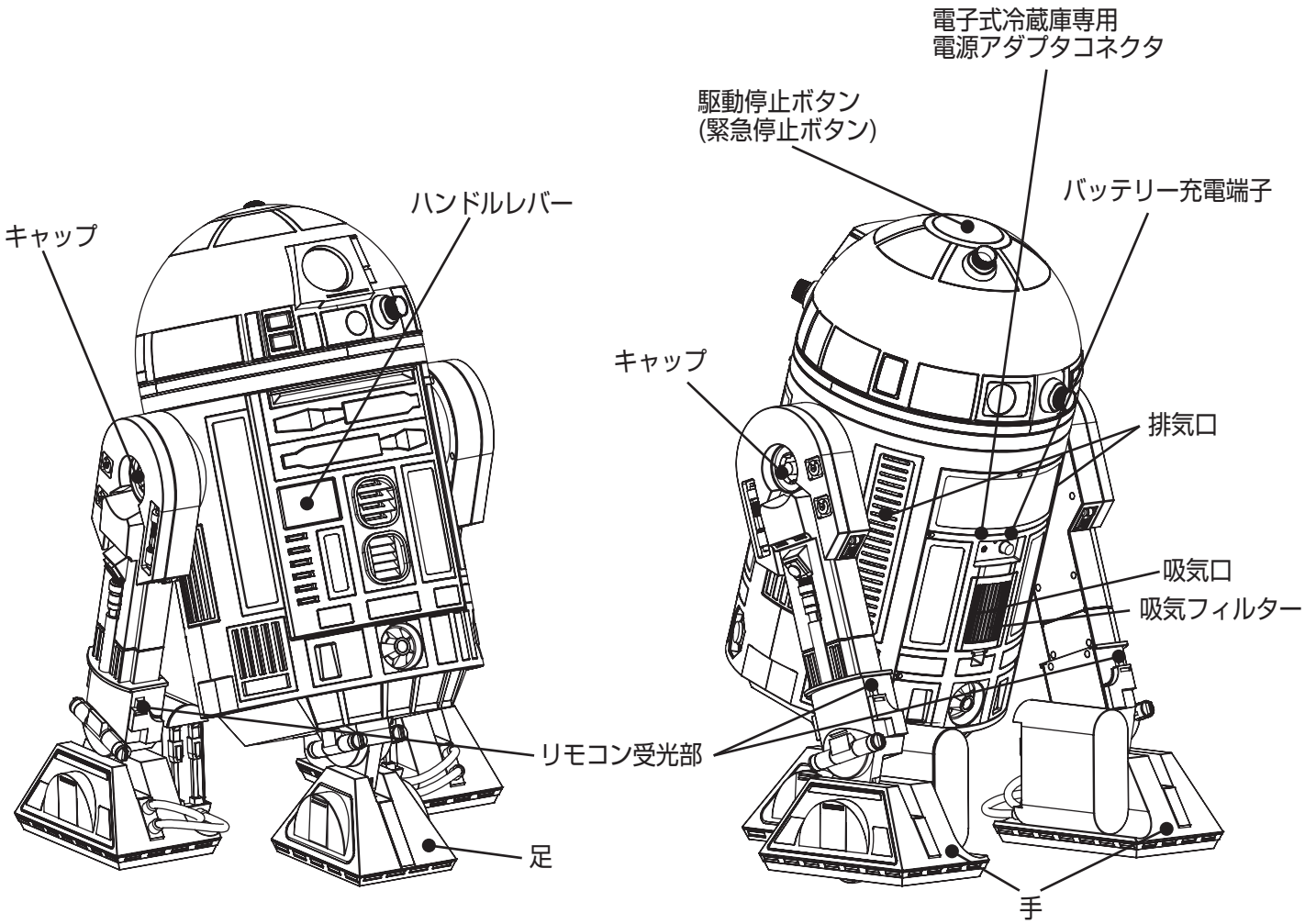

© & ™ Lucasfilm Ltd.

各部の名前

本体

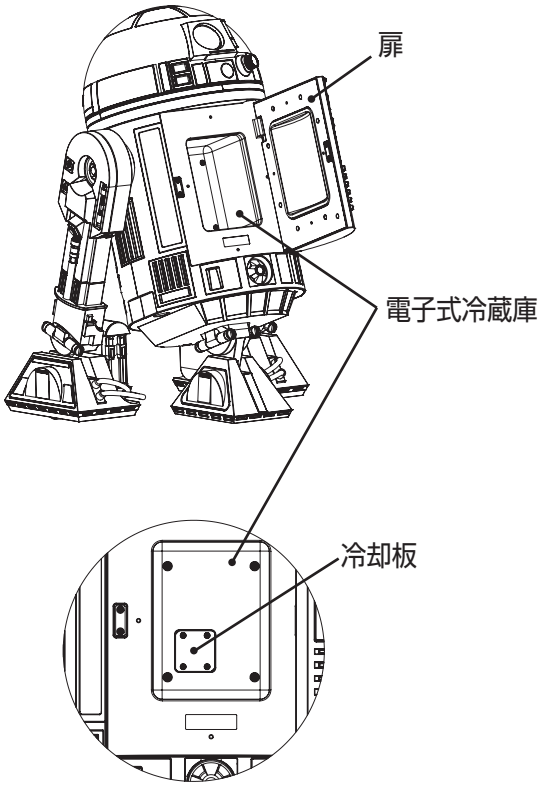

正面から見た図

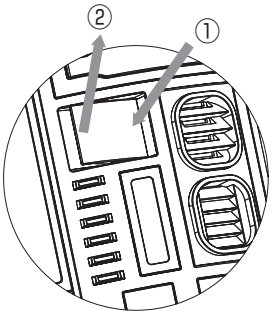

扉の開けかた

①ハンドルレバーの右側を押す
②ハンドルレバーを引いて、
扉を開ける。

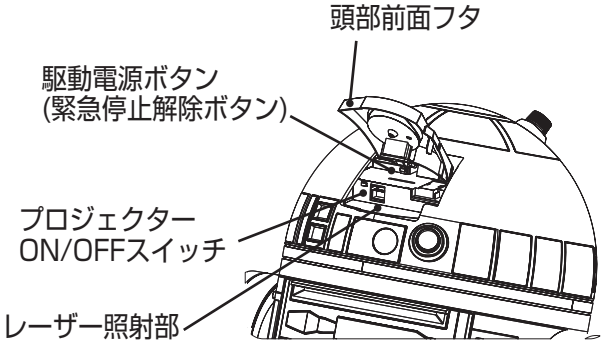

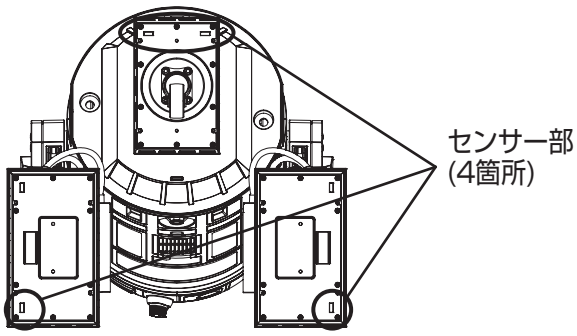

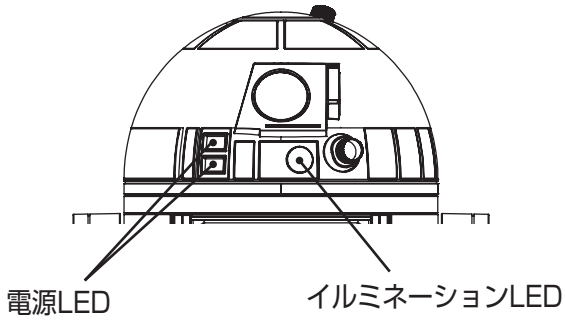

リモコン

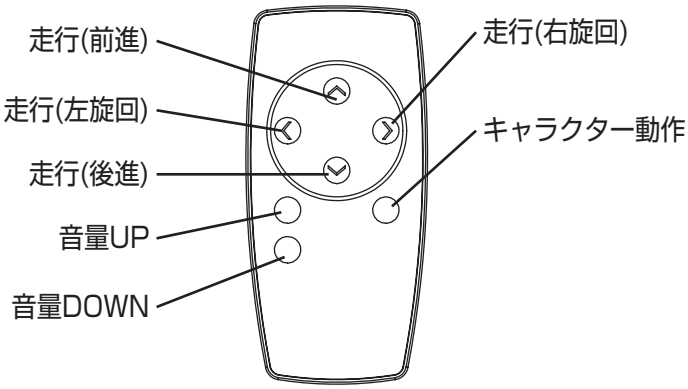

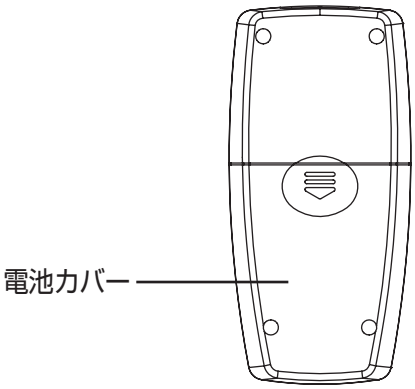

© & ™ Lucasfilm Ltd.

専用充電器

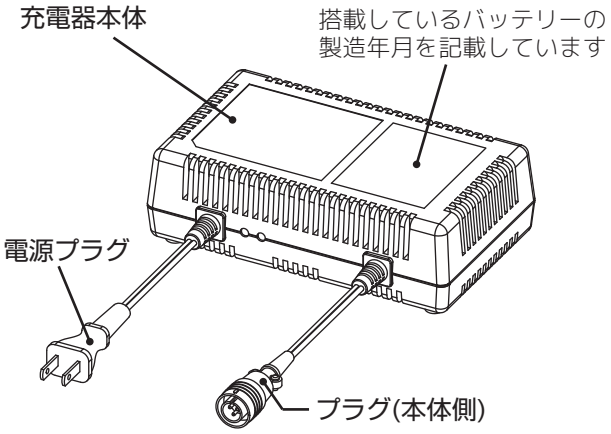

電子式冷蔵庫専用電源アダプタ

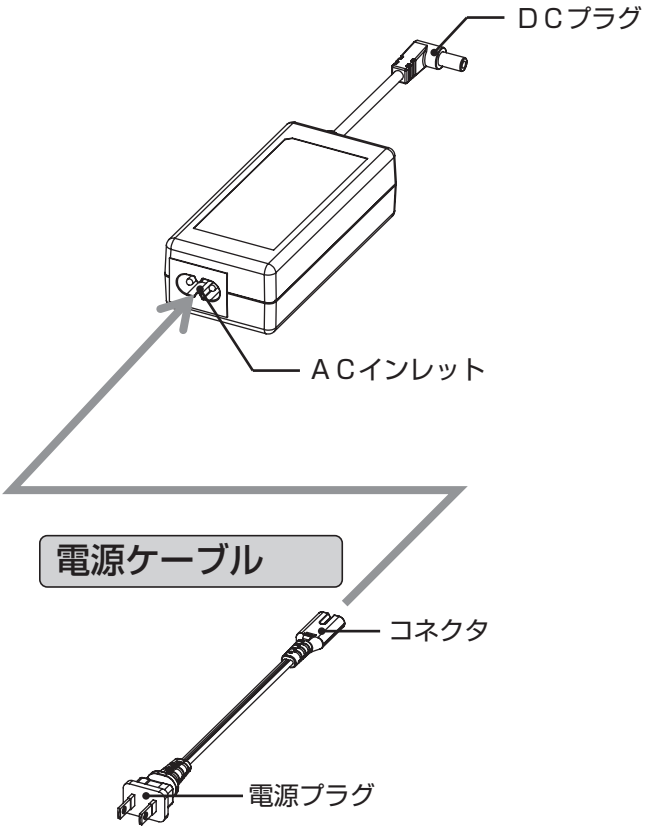

運搬用ハンドル

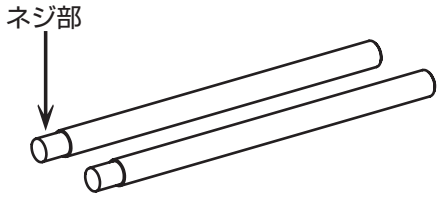

電源ケーブル

お願い

電子式冷蔵庫専用電源アダプタは
ＡＣインレット部分に電源ケーブルの
コネクタ側を奥まで差し込んで
使用してください。

電子式冷蔵庫の使いかた

本製品の電源について

本製品では、電源アダプタとバッテリーの２系統の電源を使用しており、機能によって、使用する電源が異なります。
■電源アダプタ・・・・電子式冷蔵庫用
■バッテリー電源・・・走行、キャラクター動作、プロジェクター投写
また、背面のコネクタに電源アダプタもしくは充電用コネクタが挿してある状態では、走行、およびキャラクター動作は機能しません。
走行、またはキャラクター動作をする場合は、背面のコネクタに何も接続されていないことをご確認ください。

使用開始までの準備

本項は、電子式冷蔵庫をご使用になる際に必要な手順です。
※バッテリー動作(走行、キャラクター動作、プロジェクター投写)をご使用になる場合は、
8ページを参照ください。
本製品の冷蔵庫は、保冷専用です。
保冷でお急ぎの場合は、冷蔵庫を運転し庫内を冷やしてから、あらかじめ冷やしておいたものを入れてください。
本製品で冷やす場合は、時間がかかります。

電子式冷蔵庫の使いかた

①本体前面の扉を閉め、本体背面の冷蔵庫専用電源アダプタコネクタに
付属の電源アダプタのＤＣプラグを接続します。

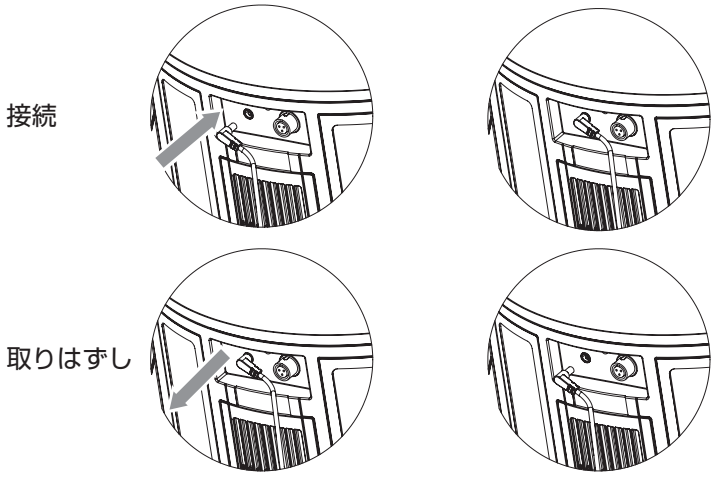

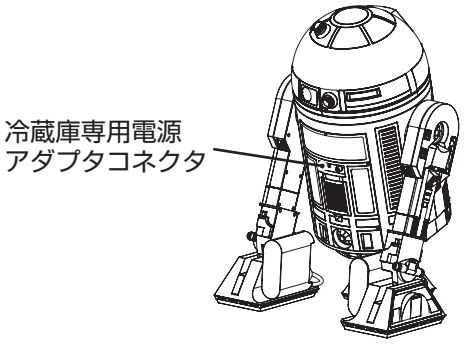

②コンセントに電源アダプタの電源プラグを差し込み、扉を閉めます。
目安として約３時間、冷えるまでは扉の開閉はひかえてください。
扉は確実に閉めてください。

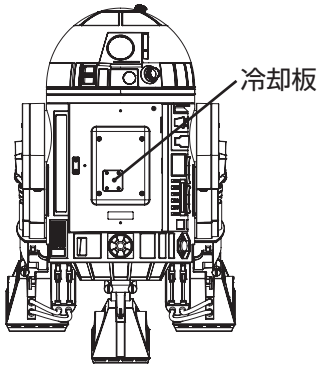

③冷蔵庫がよく冷えてから貯蔵物を入れ、扉を閉めます。
本製品は、高さが２１５ｍｍ以内の５００ｍｌペットボトルを
立てたまま収納することができます。

庫内サイズ
幅１６５mm×奥行き１５５mm×高さ２２０mm

⚠注意	テレビ・ラジオおよびアンテナ線の近くには設置しないでください。 映像や音声にノイズが入ることがあります。

お願い

■本体下側の水抜き穴からは結露水などが
排出されることがありますのでパッドなどを
敷き、床が濡れないようにしてください。

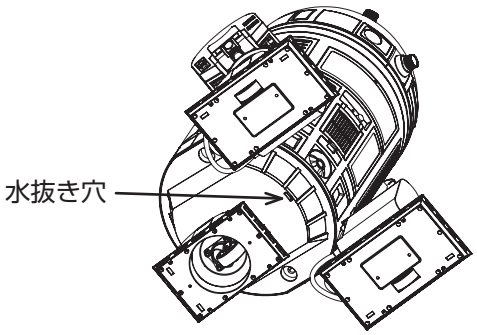

© & ™ Lucasfilm Ltd.

バッテリー動作

使用開始までの準備(走行、キャラクター動作、プロジェクター投写)

本項は、バッテリー動作(走行、キャラクター動作、プロジェクター投写)をおこなう前に必要な手順です。
初めてバッテリー動作をする前には、必ず充電してください。
※冷蔵庫機能(電源アダプタ)をご使用になる場合は、7ページを参照ください。

⚠警告

本製品には、鉛蓄電池を搭載しています。
ご使用の前に以下の注意をお読みになり、正しくご使用ください。

■バッテリーは内部に希硫酸を保持しています。バッテリーが破損して漏液し電解液が皮膚や衣服に付着したときは、ただちに多量の水で洗い流してください。目に入ったときは、すぐに多量の水道水などのきれいな水で洗った後、ただちに医師の治療を受けてください。希硫酸が目に入ると失明、皮膚に付くと火傷の原因となります。

■本製品に搭載しているバッテリーの使用サイクル数は、約２００回です。

(常温で、毎回バッテリー切れまで使用した場合の回数です。環境温度やお客さまの充電状況により変わります。)
満充電しても動作時間が短くなったと感じたら、バッテリーの交換時期です。
頭部の駆動停止ボタンを押して電源を切り、専用充電器の電源プラグ、冷蔵庫専用電源アダプタの電源プラグを抜いて、修理相談窓口(裏表紙)へバッテリー交換をご依頼ください。
交換しないで使用した場合は、破損によって漏液し、外部要因によるスパークやバッテリーの内部短絡などで火災・爆発の原因となります。

■充電器は、必ず本製品に付属の専用充電器を使用してください。

リモコンに使用している乾電池は、

■指定以外の乾電池は使用しない。
■極性表示＋と－を間違えて挿入しない。
■充電・加熱・分解・ショートしたり、火の中に入れたりしない。
■表示されている「使用推奨期限」の過ぎた乾電池や、使い切った乾電池はリモコンに入れておかない。
■種類の違う乾電池、新しい乾電池と使用した乾電池を混ぜて使用しない。

これらを守らないと、液もれ、破裂などによって、やけど・けがの原因になることがあります。
もれた液が目に入ったり、皮膚についたりすると、目や皮膚に障害をあたえる恐れがあります。
目や口に入ったり、皮膚についたりしたときは、きれいな水でよく洗い流し、直ちに医師に相談してください。衣服についたときは、すぐにきれいな水で洗い流してください。器具についたときは、液に直接触れないでふき取ってください。

■本体の準備をする。(充電する）→充電方法は、14ページを参照ください。

■リモコンの準備をする。

※単四形乾電池の、Ｒ０３(マンガン乾電池)またはＬＲ０３(アルカリ乾電池)を２個ご使用ください。
①電池カバーをはずすときは、電池カバーの(▼)部分を下方向に押し下げながらはずします。
②極性表示＋と－を確かめて、間違えないように入れます。
③電池カバーを閉めるときは、電池カバー下部の突起をリモコン本体のみぞに差し込んで、パチンと音がするまで、電池カバー上部を押し込みます。

①
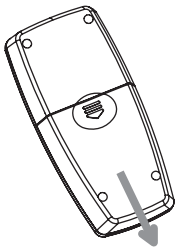

②
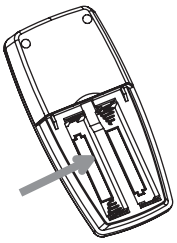

③
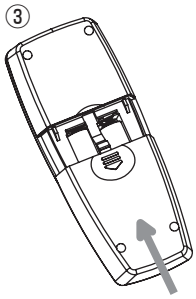

■駆動停止ボタンを解除する。→解除方法は、11ページを参照ください。

バッテリー動作

リモコンの使いかた

■リモコンは、リモコン受光部に向けて操作してください。
■本体から約２メートル以内の範囲から操作してください。
■リモコン受光部に強い光を当てないでください。（強い光が当たっていると、リモコンが動作しないことがあります）

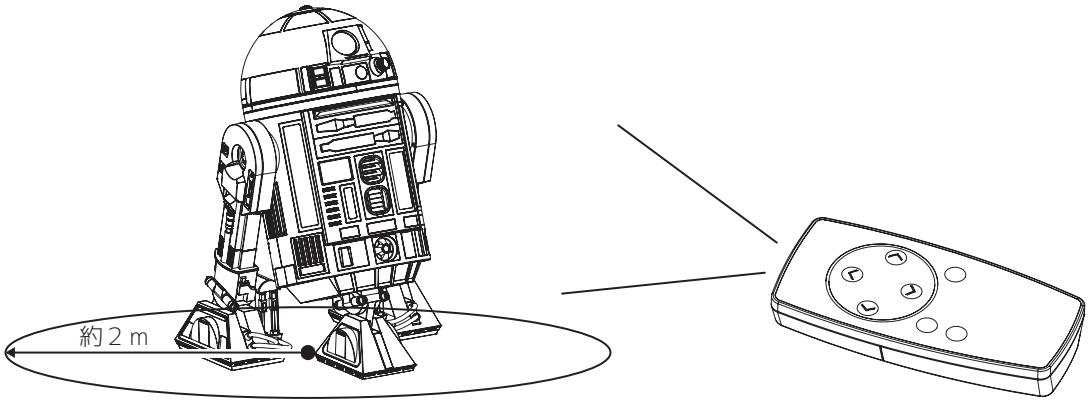

お願い

■落としたり、衝撃などをあたえたりしないでください。
■水をかけたり、濡れたものの上に置かないでください。
■分解しないでください。
■高温になる場所や湿度の高い場所に置かないでください。
■リモコンの上にものを置かないでください。

© & ™ Lucasfilm Ltd.

本製品の状態報知機能について

駆動停止ボタンが解除されている状態のときは、頭部のLEDと音で、本体の状態をお知らせします。
本体の状態と報知の内容については以下の表を参照ください。

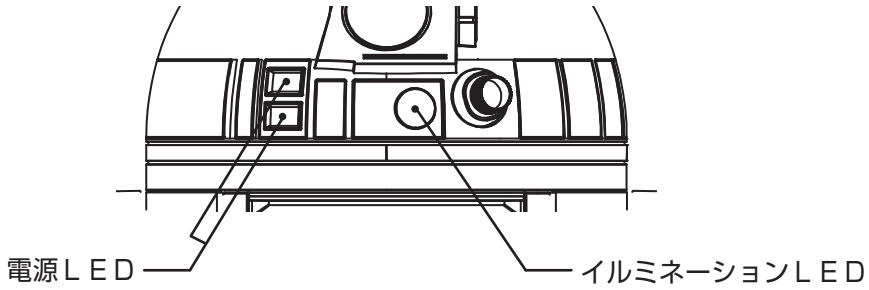

本体の状態	本体の動作	電源ＬＥＤ	イルミネーションＬＥＤ
電源投入時	待機状態 (リモコン操作可)	上下点灯	消灯
充電中	待機状態 (リモコン操作不可)	交互に点灯	消灯
バッテリー残量低下 (充電してください)	通常動作	両方点滅	消灯
バッテリー残量無し (動作を停止します)	走行・演出動作停止	消灯	消灯

エラー報知

製品が下記の異常を検出すると、報知音とＬＥＤ表示により、エラー報知を行います。

検知内容	報知音	電源ＬＥＤ	イルミネーションＬＥＤ	処置
段差検知	各0.1秒 ピ ピ ピ ピ 無音0.3秒 各0.1秒 ピ ピ ピ ピ 無音0.3秒 約1秒 繰り返し	上下点灯	赤色点灯	段差を検出しています。 段差のないところまで 移動してください。
傾斜検知	0.5秒 ピーー 0.5秒 無音 0.5秒 ピーー 0.5秒 無音 約1秒 繰り返し	上下点灯	赤色点灯	傾斜を検出しています。 運搬用ハンドルを使用し、平坦な場所まで移動した後、駆動電源ボタンを押しロックを解除してください。(11ページ) ※停止した状態で駆動停止ボタンを押すとロックが解除され危険です。
荷重検知	0.3秒 ピー 無音 0.3秒 ピー 無音 0.3秒 ピー 無音 0.3秒 ピー 無音 約1秒 繰り返し	上下点灯	赤色点灯	「手」の部分に乗ったりした場合、 動作を停止します。 負荷を取りのぞいてください。
モーターロック検知	0.1秒 ピ 無音0.3秒 0.4秒 ピー 無音 0.1秒 ピ 無音0.3秒 0.4秒 ピー 無音 約1秒 繰り返し	上下点灯	赤色点灯	「手」部の車輪が異物の噛み込みなどでロックした場合、動作を停止します。危険ですので車輪部は触らず修理を依頼してください。

© & ™ Lucasfilm Ltd.

バッテリー動作

本体の操作方法　～走行～

走行は、前進、後進、右旋回、左旋回の４パターンです
リモコンのボタン操作により本体動作します

■駆動停止ボタン(緊急停止ボタン)

緊急に動作を停止したい場合は、本体頭部の停止ボタンをカチッと音がするまで押してください。
停止ボタンは凹んだ状態で止まります。
押されている状態では走行、キャラクター動作を停止します。
また、使用後は同ボタンを押し、本体の動作を停止してください。

ON

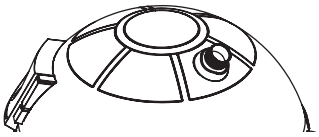

本体頭部

OFF

■駆動停止ボタンの解除方法

①本体頭部の停止ボタンが凹んでいます。
（出荷時にも停止ボタンは凹んでいます）

OFF

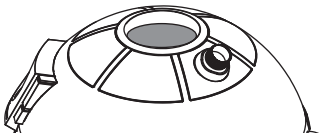

②頭部前面フタをあけ、駆動電源ボタン(下図)を押してください。

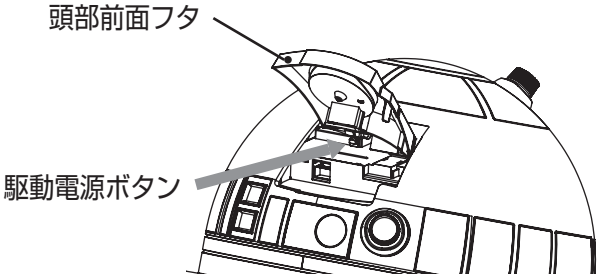

③凹んだ停止ボタンが復帰します。

ON

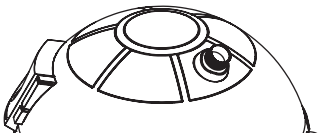

④電源LEDが上下点灯します。

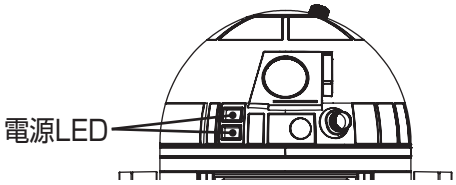

■走行

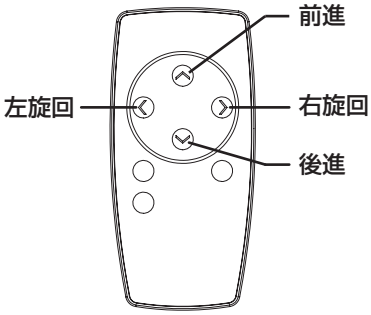

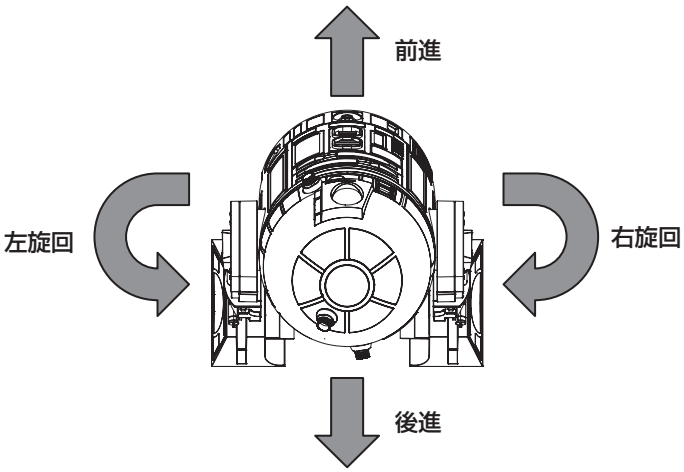

⚠注意	■周りに人、障害物、段差などの無い場所で使用してください。 ■使用時は専用充電器、専用電源アダプタを本体からはずしてください。 （接続状態では走行動作はできません）

© & ™ Lucasfilm Ltd.

本体の操作方法　～キャラクター動作～

キャラクター動作時は、頭部の回転アクションと効果音、頭部前面のイルミネーションLEDが点滅します。
動作パターンは１０種類あります。

⚠注意　頭部を無理に回したり、荷重をかけないでください

■キャラクター動作
リモコンのキャラクター動作ボタンを押すと、
頭を振りながら、LED表示と音声で動作します。

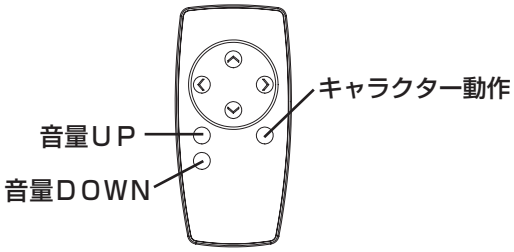

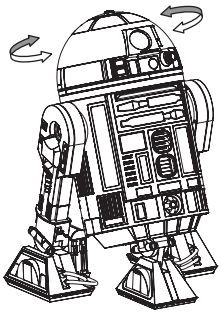

■音量UP／DOWN

音量ＵＰ・・・音量UPボタンを押すごとに
効果音が大きくなります。

ピ　ピ　ピ　ピ

音量ＤＯＷＮ・・・音量DOWNボタンを押すごとに
効果音が小さくなります。

ピ　ピ　ピ　ピ

■検知機能と検知時の動作について

段差検知

階段など走行面から段差のある部分では
動作を停止します。
(すべての段差で停止するものではありませんので
必ず平坦なところで使用してください)

■「手」のセンサーが反応している場合は
前進のみ可能です。
■「足」のセンサーが反応している場合は
後進のみ可能です。
※リモコンで操作するか本体を押して安全な
場所まで移動してください。

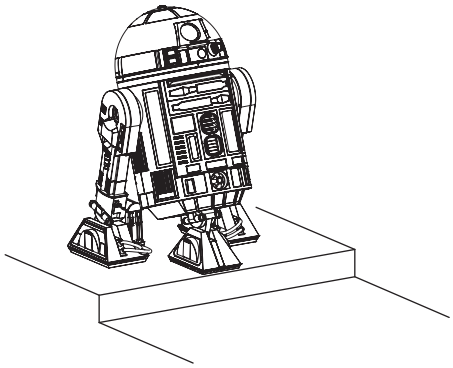

傾斜検知

動作中、上り坂または下り坂を
走行するような場合は動作を停止します。
(すべての状況で停止するものでは
ありませんので必ず平坦で十分に
広いところで使用してください)

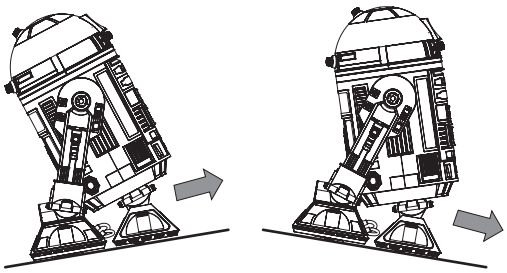

荷重検知

「手」の部分に乗ったりした場合、
動作を停止します。

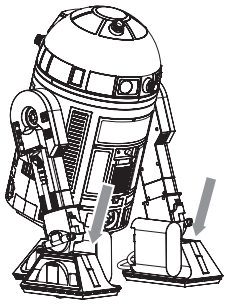

モーターロック検知

「手」部の車輪が異物の噛み込みなどで
ロックした場合、動作を停止します。

© & ™ Lucasfilm Ltd.

プロジェクターの使いかた

⚠注意	■本製品にはクラス３Rレーザープロジェクターを搭載しています。 ご使用の際には、「安全上のご注意」（3ページ）をよくお読みになり、正しくお使いください。 ■レーザーの光が人の目に当たらないよう注意ください。

本製品の対応範囲

適用機器：Android OS4.2以降
接続方法：Miracast・スクリーンミラーリング
無線ＬＡＮ：2.4G、５G
解像度：1920×720p（ＨＤ）
明るさ：３２ルーメン
投写サイズ

投写サイズ(inch)	距離(cm)
２０	約５８
４０	約１１５
６０	約１７３
８０	約２３０
１００	約２８８

接続・投写方法

プロジェクター使用時は頭部前面フタを
上方へ開いてください。頭部前面フタは全開状態で
保持されますので、プロジェクター使用時は、
この位置でご使用ください。

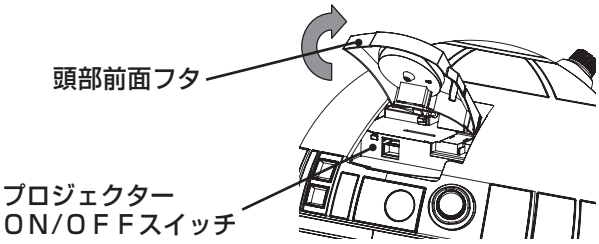

①頭部前面フタを開け、
　プロジェクターＯＮ/ＯＦＦスイッチを２－３秒押す。
「Preparing Wireless Connection」が投写されます。

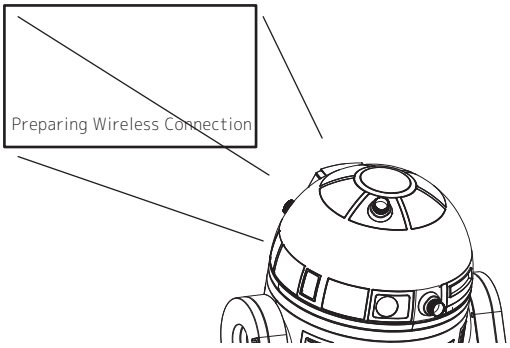

②２０秒～３０秒後「Ready to Connect」と
「Adapter Name:Celluon:＊＊＊＊-PicoAir」が投写されます。
(「＊＊＊＊」は搭載されているプロジェクター固有の数字です)

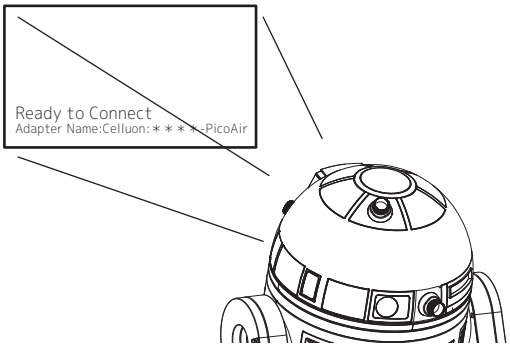

③デバイス側の設定画面でMiracast・スクリーンミラーリングを
　起動し②で表示されたCelluon:＊＊＊＊-PicoAirを選択

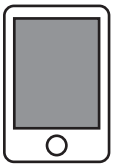

④投写を終了するときは、プロジェクターON/OFFスイッチを長押しして、
　映像が消えたことを確認してください。

※本製品はプロジェクターに出力されている映像の音声は出力できません。
※各社の商標及び製品商標に対しては特に注記のない場合でもこれを十分尊重します。

© & ™ Lucasfilm Ltd.

充電器の使いかた

本製品に搭載のバッテリーには、鉛蓄電池を使用しています。
電池の特性として、自然放電による劣化を抑えるため、最低でも2.5ヶ月に１度は満充電をお願いします。
(自然放電により、完全放電してしまった場合には、再充電ができなくなる可能性があります。)

⚠注意	■できるだけ常温(２０℃前後)で充電してください。 ■低温５℃以下または３５℃以上のときは、正しく充電されない可能性があります。 ■充電は振動のないところで行ってください。 ■テレビやラジオにあまり近づけないようにしてください。ノイズや雑音が入ることがあります。

充電方法

１、専用充電器のプラグ(本体側)(６ページ)を、本体背面のバッテリー充電端子に接続します。(下図①参照)
（プラグ側面の凸マークを上方に向けて形状を合わせ、カチッと音がするまで差し込んでください。）
２、専用充電器の電源プラグをＡＣ１００Ｖ用コンセントに差し込みます。
（ＡＣ１００Ｖが通電した直後に赤色ランプ、緑色ランプが点滅しますが、異常ではありません。）

【充電中/充電完了の動作】
充電中は、充電器の「赤色ランプ」が点灯しています。
充電完了後は「赤色ランプ」が消灯し、「緑色ランプ」が点灯します。
３、専用充電器の電源プラグをＡＣ１００Ｖ用コンセントから引き抜きます。
４、専用充電器のプラグ(本体側)を本体背面のバッテリー充電端子から取りはずします。
プラグをはずすときは、プラグのスライドリングを引き、解除してからプラグを引き抜きます。(下図②参照)

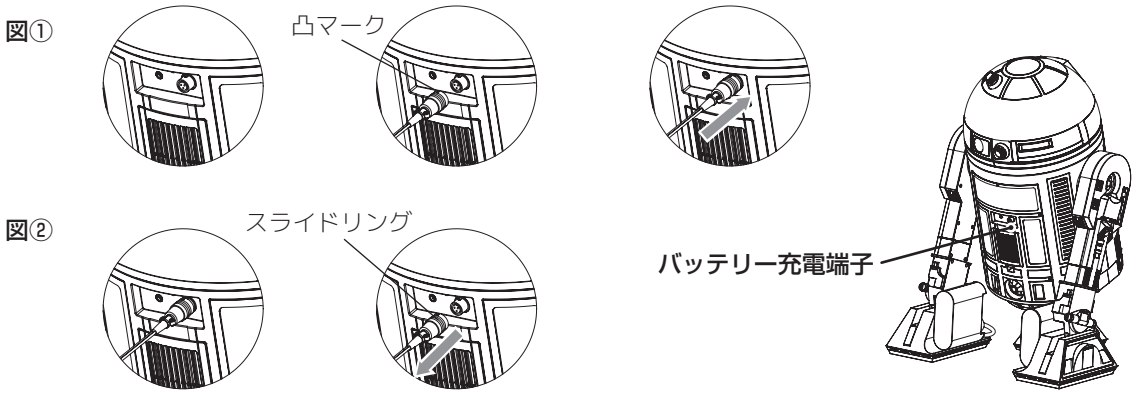

■充電時間と動作可能時間の目安

充電時間（目安）・・・約５～１４時間

状態	赤色ランプ	緑色ランプ
充電中	点灯	消灯
充電完了	消灯	点灯
充電異常	点滅	消灯
充電異常	点滅	点滅

■充電中に赤色ランプが点滅しているときは、直ちに電源プラグをコンセントから引きぬいてください。
３０秒以上経過後に、電源プラグを再びＡＣ１００Ｖ用コンセントに差し込んでも赤色ランプが点滅するときには、お買い上げの販売店、または「お客さまご相談窓口」にご連絡ください。

■充電中に赤色ランプ/緑色ランプが同時点滅しているときには、「充電方法」の３、４を参照して充電器を取りはずしてください。３０秒以上経過した後に、電源プラグをＡＣ１００Ｖ用コンセントに差し込んでください。それでも異常が解消されない場合は、お買い上げの販売店、または「お客さまご相談窓口」にご連絡ください。
(ランプはバッテリー異常を示しています。上記の対応は１度だけ行ってください。何度も繰り返して行うと、バッテリー割れによって漏液が起こる可能性があります。)

© & ™ Lucasfilm Ltd.

お手入れについて

電子式冷蔵庫の吸気口、排気口のお手入れについて

本製品の吸気口には、内部へのほこりの侵入を防ぐため、着脱式のフィルターがついています。
１か月に1度は、フィルターを取りはずし、掃除機などでほこりを取り除いてください。
ほこりが付着しますと、放熱が悪くなり保冷機能が低下します。

１．フィルターのはずしかた

①本体背面のフィルターカバー下側のノブを
押しながら矢印の方向に引いて
フィルターカバーをはずします。

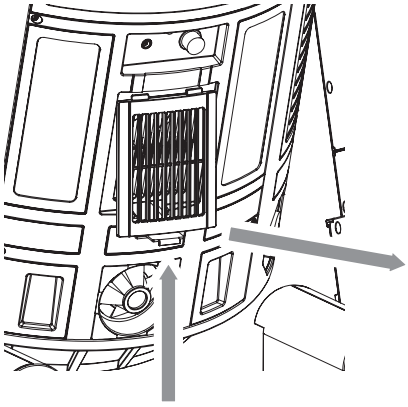

②フィルターカバーからフィルターを取りはずし
フィルターの掃除をしてください。
フィルターの汚れは掃除機で吸い取ってください。
落ちにくいときはブラシなどをご使用ください。

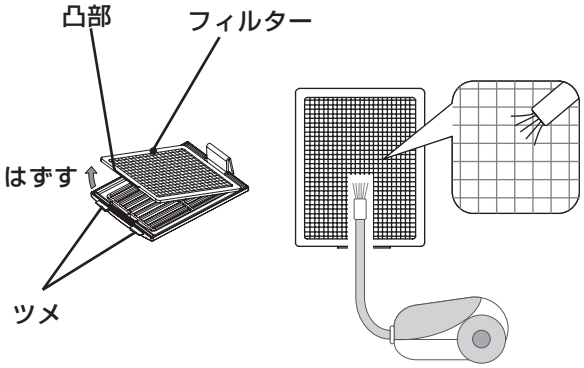

２．フィルターの取り付けかた

①フィルターをフィルターカバーに取り付けます。
下図のようにフィルターの凸部がフィルターカバーの
ツメ側になるようにしてフィルターを押し込みます。

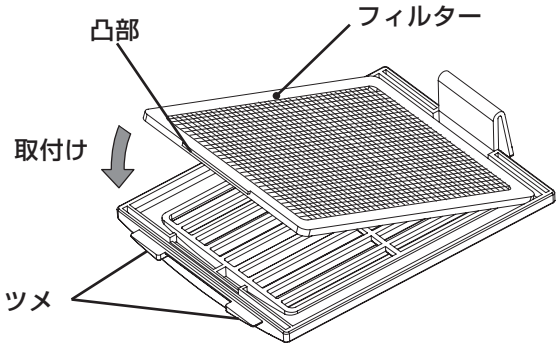

②フィルターカバーを本体に取り付けます。
フィルターカバー上部のツメを本体にはめ込み
フィルターカバーのツメ部を本体側に押して
取り付けます。

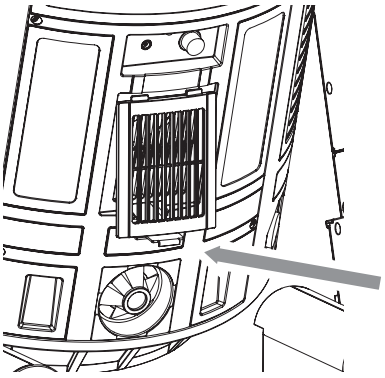

⚠注意	■フィルターとフィルターカバーは必ず本体に取り付けてお使いください。 故障の原因になります。 ■フィルターは水洗いしないでください。 水滴が残った状態で取り付けると、ファンが水滴を吸い込み、故障の原因になります。

本体のお手入れについて

１．専用充電器、電子式冷蔵庫専用電源アダプタを本体、コンセントから取りはずし、頭部の駆動停止ボタンを押して、電源を切ってください。
２．庫内の貯蔵物を全部取り出してください。
３．やわらかい布で、からぶきします。
４．汚れがひどい場合は、ぬるま湯か食器洗い用中性洗剤を含ませた布でふいてください。
５．食器洗い用中性洗剤を用いた後は、水を含ませた布でふきとり、さらにからぶきをして、洗剤をふきとってください。

お願い

■次のものは、使わないでください。
（プラスチックをいためたり、塗装をはがす原因になります。）
みがき粉、粉石けん、アルカリ性洗剤、ベンジン、シンナー、
アルコール、石油、酸、　熱湯（６０℃以上）、たわしなど。
■化学ぞうきんを使用するときは、強くこすらないでください。

© & ™ Lucasfilm Ltd.

充電器、電源アダプタのお手入れについて

1．充電器、電源アダプタを本体、コンセントから取りはずしてください。
2．乾いたやわらかい布でふいてください。

お願い

■次のものは、使わないでください。
（プラスチックをいためる原因になります。）
みがき粉、粉石けん、アルカリ性洗剤、ベンジン、シンナー、
アルコール、石油、酸、　熱湯（６０℃以上）、たわしなど。
■化学ぞうきんを使用するときは、強くこすらないでください。

こんなときには

長期間ご使用にならないときは

1．専用充電器、電子式冷蔵庫専用電源アダプタを本体、コンセントから取りはずし、
頭部の駆動停止ボタンを押して電源を切ってください。
2．庫内の貯蔵品を全部取り出し、庫内を清潔にして水分をよく拭き取ってください。
3．扉は少し開けておくか、または時々開けて庫内の空気を入れ替えしてください。
市販の冷蔵庫用脱臭剤をいれておくと更によいでしょう。
4．バッテリーの性能維持のため、2.5か月に1度は満充電にしてください。

結露水の処理

⚠注意

結露水は本体底部の水抜き穴から排出されることがありますので本体の下には専用充電器、電子式冷蔵庫専用電源アダプタなどを置かないでください。

保冷時に、結露水が発生することがあります。
結露は自然現象で故障ではありません。
水滴が本体や庫内に付着したときは早めに拭き取ってください。

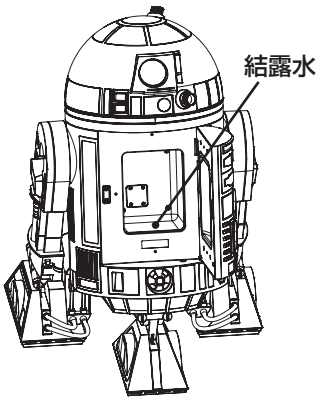

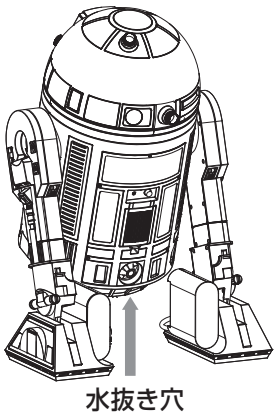

霜取り

庫内に霜がついた場合は次の方法で取り除いてください。
①貯蔵物を全部取り出します。
②扉を開けて数時間放置します。
③庫内の溶けた水滴を拭き取ります。

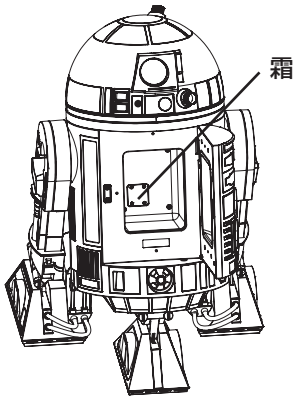

© & ™ Lucasfilm Ltd.

こんなときには

階段や段差を越えて移動する場合

1．専用充電器、電子式冷蔵庫専用電源アダプタを本体からはずします。
2．頭部の駆動停止ボタンを押して、電源を切ってください。
3．庫内の貯蔵物を取り出します。
4．両肩のキャップを、反時計回りに回転させてはずします。
5．両肩に運搬用ハンドルをねじ込みます。※回転が止まるまでしっかりとねじ込んでください。
6．取り付けた運搬用ハンドルを両手で持ち、必ず二人で運搬してください。
7．本体をおろすときは、車輪から設置するように、ゆっくり水平におろしてください。

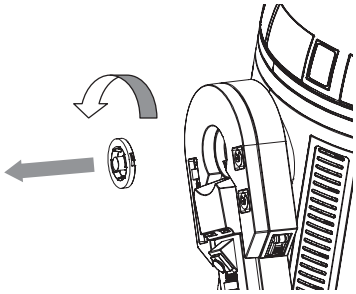

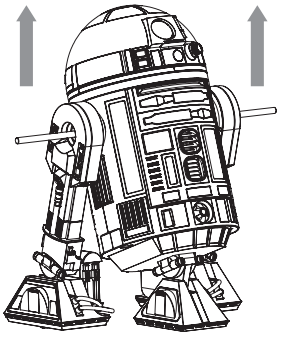

平坦な面を移動する場合

1．専用充電器、電子式冷蔵庫専用電源アダプタを本体からはずします。
2．頭部の駆動停止スイッチを押して電源を切ってください。
3．本体の両肩（図示部分)をゆっくり押して移動してください。
　※指定以外の場所は押さないでください。
　　モーターの故障、破損や、床を傷つける原因になります。

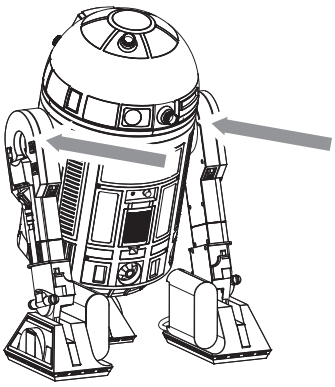

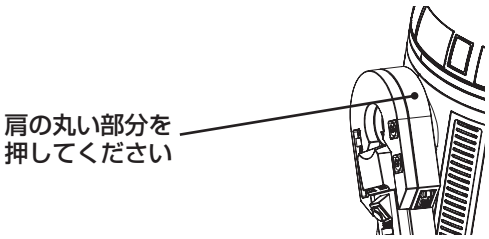

⚠注意	傾斜を検出して停止しているとき（10ページ）には、運搬用ハンドルを使用し、平坦な場所まで移動した後、駆動電源ボタンを押しロックを解除してください。 ※停止した状態で駆動停止ボタンを押すとロックが解除され危険です。

故障かな？と思ったら

修理を依頼される前にもう１度確認してください

本体	動作しない	本体の充電ができていますか？ ⇒充電してください。→14ページ
		リモコンの電池が切れていませんか？ ⇒電池を交換してください。→8ページ
		リモコン電池の向き(＋、－)が合っていますか。 ⇒電池の向きを確認し、正しく入れてください。
		駆動停止ボタンが押されていませんか？ ⇒駆動停止解除ボタンを押して停止を解除してください。→11ページ
		段差などに引っかかっていませんか？ ⇒段差のないところで使用してください。
		傾斜面になっていませんか？ ⇒平坦な面で使用してください。
		手の部分にものが乗っているなど負荷が掛かっていませんか？ ⇒負荷を取り除いてください。

© & ™ Lucasfilm Ltd.

故障かな？と思ったら

修理を依頼される前にもう１度確認してください

本体	動作しない	専用充電器や冷蔵庫専用電源アダプタが本体に接続されていませんか？ ⇒専用充電器や冷蔵庫専用電源アダプタは本体からはずして使用してください。
		リモコン受光部に強い光があたっていませんか？ ⇒強い光があたらない場所で使用してください。
		リモコンの受光範囲をはずれていませんか？ ⇒本体から約２メートルの距離からリモコンを本体に向けて操作してください。
	音声が出ない	音量が最小になっていませんか。 ⇒リモコンの音量UPボタンで音量を調節してください。→12ページ
	段差で止まらない	足裏のセンサー部がふさがっていませんか。 ⇒センサー部をきれいにしてください。

冷蔵庫	動作しない	電源アダプタが本体に接続されていますか？ ⇒電源アダプタを本体に接続し、プラグをコンセントに差し込んでください。
	よく冷えない	貯蔵品がつまって庫内の空気の循環を悪くしていませんか？ ⇒詰め込み過ぎないように適当な隙間をあけてください。
		扉は完全に閉まっていますか？ ⇒扉を完全に閉めてください。
		直射日光のあたる場所や、暖房器具などの火気の近くで使用していませんか？ ⇒直射日光のあたるところや暖房器具、火気の近くでは使用しないでください。
		吸気口・排気口をふさいでいませんか？ ⇒吸気口・排気口をふさがないでください。
		扉の開閉が多くありませんか？ ⇒扉の開閉回数を減らしてください。
		庫内に霜がつきすぎていませんか？ ⇒電源アダプタをはずし、霜を溶かして水気をよく拭きとってください。

プロジェクター	映らない	頭部前面フタが閉まっていませんか？ ⇒頭部前面のフタを開けてください。
		iOSのデバイスを使用していませんか？ ⇒本製品はAndroidデバイスのみ使用可能です。
	音が出ない	本製品はプロジェクターに出力されている映像の音声は出力できません。

仕様

製品寸法	幅640mm×奥行き605mm×高さ937mm
冷蔵庫容積	６Ｌ
定格電圧	ＡＣ１００Ｖ
消費電力	４８Ｗ
保冷温度	１０℃±３℃(周囲温度２５℃)
使用温度範囲	５～３５℃
質量	約４８ｋｇ
付属品	専用充電器……1 電子式冷蔵庫専用電源アダプタ……1 電源ケーブル……1 リモコン……1 単四形乾電池……2 運搬用ハンドル……2 取扱説明書……1 保証書……1 動作確認チェックリスト……1

この製品は、日本国内用に設計・販売しています。
電源電圧や周波数の異なる国では使用できません。
海外での修理や部品販売などのアフターサービスも対象外となります。
※製品改良のため、仕様が変わることがあります。ご了承ください。

保証とアフターサービス

使用中に異常が生じたときは、安全のため専用充電器と電子式冷蔵庫専用電源アダプタの電源プラグを抜き、お買い上げの販売店に修理を依頼してください。

知らせていただきたいこと

①故障の状況（できるだけ詳しく）
②品番
③製造番号
④お買い上げ年月日
⑤お名前・おところ・電話番号
⑥訪問日

保証書に記入してあります。

アフターサービスでお困りの場合

■修理のご相談やご不明な点は、お買い上げの販売店へお問い合わせください。また、転居や贈答品などでお困りの場合は、当社「お客さまご相談窓口」（裏表紙）にお問い合わせください。

保証書（別添付）

■この商品には保証書が付いています。
■販売店が所定事項を記入してお渡ししますから、記載内容をご確認いただき、大切に保管してください。

保証期間

■お買い上げ日から１年間です。

保証期間中の修理は

■修理の際には、保証書をご提示ください。
保証書の規定に従い販売店が修理させていただきます。

保証期間が過ぎている時の修理は

■お買い上げの販売店にご相談ください。
修理をすれば使用できる場合は、お客さまのご希望により有料修理いたします。

補修用性能部品の保有期間

■当社は、この冷蔵庫の補修用性能部品を製造打切後、６年保有しています。
■補修用性能部品とは、その製品の機能を維持するために必要な部品です。

ノート

ノート

お客さまご相談窓口

■まずはお買い上げの販売店へ…

家電商品の修理のご依頼やご相談は、お買い上げの販売店へお申し出ください。
転居や贈答品でお困りの場合は、下記の相談窓口にお問い合わせください。

家電商品についての全般的なご相談　〈 ハイアールアジア株式会社 〉

受付時間：（365日）9：00～18：30

総合相談窓口	固定電話	0120−880−292
	携帯電話･PHS	0570−040−292（有料）
	FAX	0570−013−790（有料）

家電商品の修理サービスについてのご相談　〈 ハイアールアジア株式会社 〉

受付時間：月曜日～金曜日　9：00～18：30
土曜・日曜・祝日　9：00～17：30

修理相談窓口	固定電話	0120−778−292
	携帯電話･PHS	0570−030−292（有料）

お客さまご相談窓口におけるお客さまの個人情報のお取り扱いについて

お客さまご相談窓口でお受けした、お客さまのお名前、ご住所、お電話番号などの個人情報は適切に管理いたします。また、お客さまの同意がない限り、業務委託の場合および法令に基づき必要と判断される場合を除き、第三者への開示は行いません。なお、お客さまが当社にお電話でご相談、ご連絡いただいた場合には、お客さまのお申し出を正確に把握し、適切に対応するために、通話内容を録音させていただくことがあります。

<利用目的>

- お客さまご相談窓口でお受けした個人情報は、商品・サービスに関わるご相談・お問合せおよび修理の対応のみを目的として用います。なお、この目的のためにハイアールアジア株式会社および関係会社で上記個人情報を利用することがあります。

<業務委託の場合>

- 上記目的の範囲内で対応業務を委託する場合、委託先に対しては当社と同等の個人情報保護を行わせるとともに、適切な管理・監督をいたします。

個人情報のお取り扱いについての詳細は、当社ホームページをご覧ください。　http://aqua-has.com/privacy/

廃棄時にご注意願います

2001年4月施行の家電リサイクル法では、お客さまがご使用済みの冷蔵庫を廃棄される場合は、収集・運搬料金と再商品化等料金をお支払いいただき、対象品を販売店や市町村に適正に引渡すことが求められています。

Pb

本製品で使用しているバッテリーには、原料として鉛を使用しており、
一般の廃棄物として捨てることは法律で禁じられています。
バッテリーの交換につきましては、お客さまご相談窓口までお問い合わせください。

愛情点検　長年ご使用の冷蔵庫の点検を！

このような症状はありませんか？	■電源コード、プラグが異常に熱い。 ■電源コードに深い傷や変形がある。 ■焦げくさいにおいがする。 ■冷蔵庫床面にいつも水が溜まっている。 ■ビリビリと電気を感じる。 ■その他の異常や故障がある。	使用を中止してください	故障や事故防止のため、コンセントから電源プラグを抜いて、必ずお買い上げの販売店にご連絡ください。点検・修理についての費用など詳しいことは、販売店にご相談ください。

お客さまメモ

購入年月日、購入店名を記入してください。サービスを依頼されるときに便利です。

品　　番		購入店名	
購入年月日	年　　月　　日		TEL（　　）　　−

ハイアール アジア 株式会社
〒100-0005　東京都千代田区丸の内２丁目１番１号

2FB 6 P101 526 00 1