■据付必要寸法図(単位:mm)

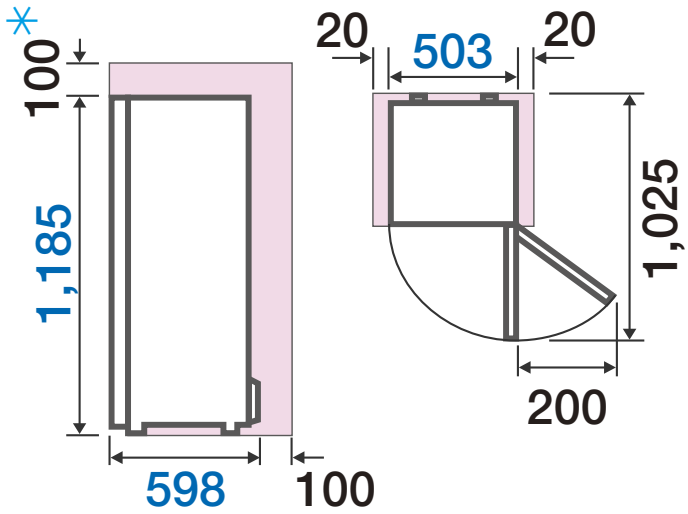

□は最小必要設置スペースで年間消費電力量の測定条件での寸法とは異なります。
＊レンジを置かない場合。

■各室容量

134L
〈88L〉

〈　〉内は食品収納スペースの目安。

■外形寸法

幅503×奥行598×高さ1,185mm

■質量 43kg