■各室容量

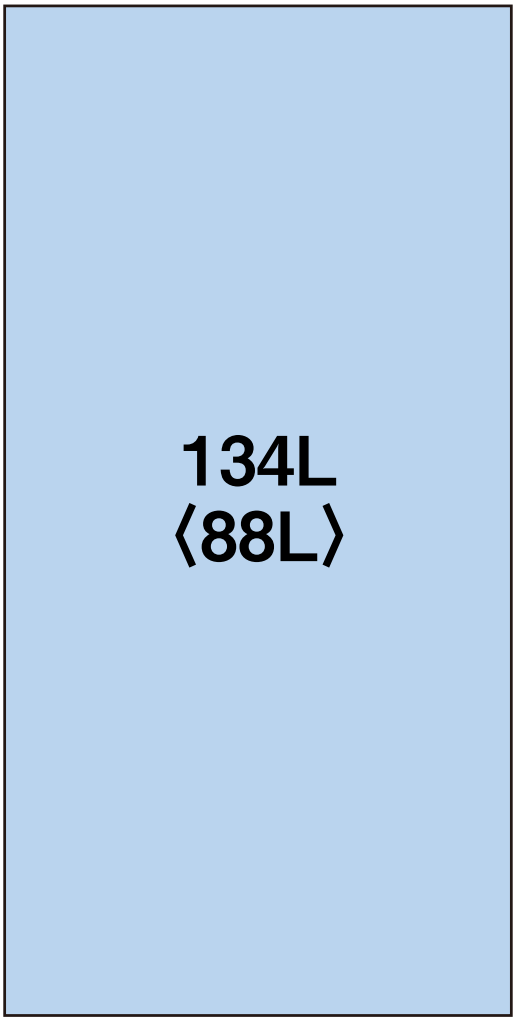

〈　　〉内は食品収納スペースの目安。

■据付必要寸法図(単位:mm)

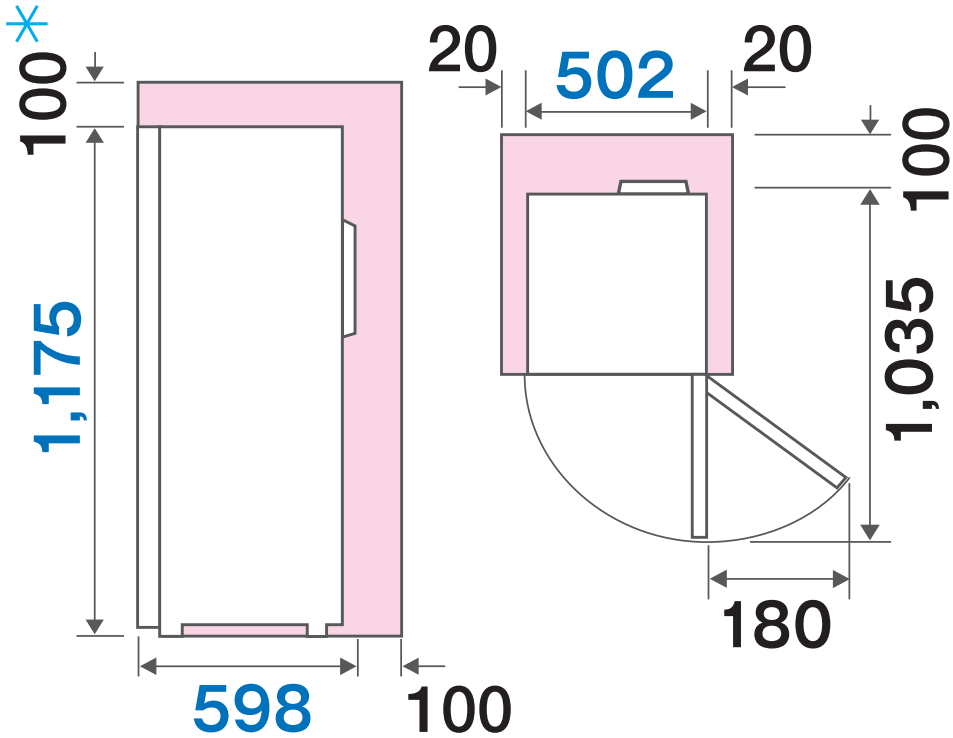

■幅502×奥行598×高さ1,175mm

■質量:36kg

□は最小必要設置スペースで年間消費電力量の測定条件での寸法とは異なります。